# Mall-Regenspeicher Reto 11000
## Nennvolumen 11,00 m³
Schachtabdeckung Kl. D

## Schnitt A-A

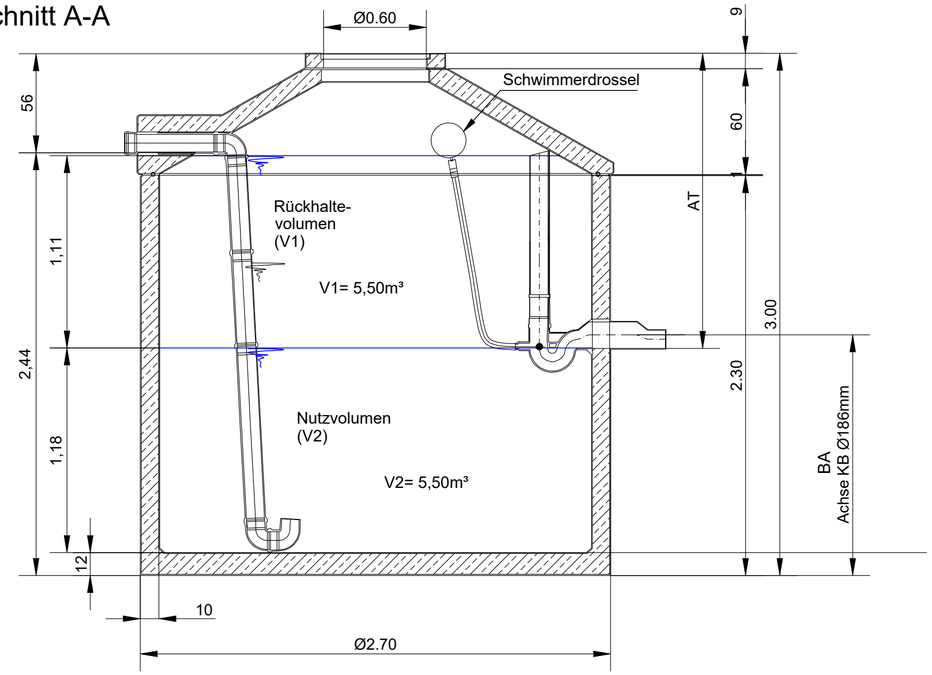


| Rückhaltevolumen | AT = Ablauftiefe | BA = Bohrmaß |
|---|---|---|
| 2.000 ltr. | 1000 mm | 2080 mm |
| 3.000 ltr. | 1200 mm | 1880 mm |
| 4.000 ltr. | 1400 mm | 1680 mm |

## Grundriss

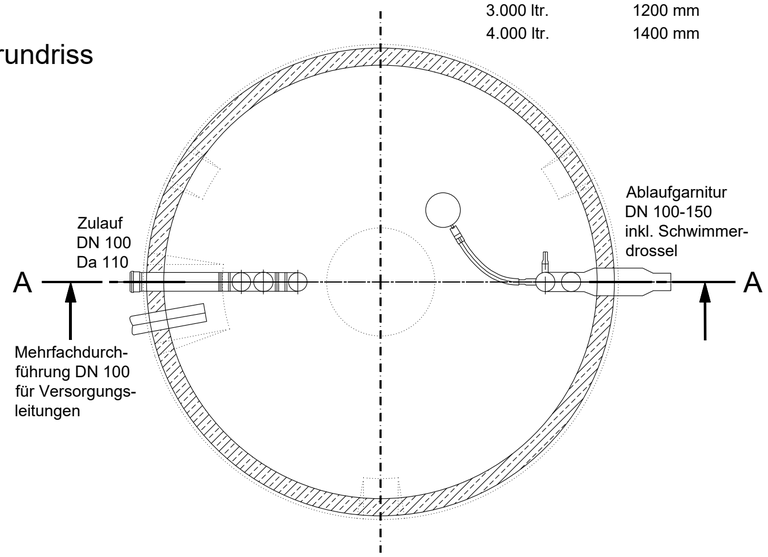


| Nr. | Art der Änderung | Datum | Name |
|---|---|---|---|
| | | | |
| | | | |

Vorhaben: Erschließung BG Feil
Vorhabensträger: Gemeinde Etzelwang

| | |
|---|---|
| Anlage-Nr | |
| Plan-Nr | 5.3 |
| Datum | Name |

| Maßstab | | | | |
|---|---|---|---|---|
| 1:25 | Retentionszisternen | entw. | 18.10.2022 | Piehler |
| | | gez. | | |
| | | gepr. | | |

Vorhabensträger: ..... (Datum) ..... (Unterschrift)

Entwurfsverfasser: ..... (Datum) ..... (Unterschrift)

Gemeinde Etzelwang

ERZHERZOG-KARL-STR. 6
92224 AMBERG
TEL 09621 4881 - 0
FAX 09621 4881 - 18 INFO@UTA-ING.DE WWW.UTA-ING.DE
UTA INGENIEURE GMBH
UMWELT + TIEFBAU INGENIEURE AMBERG GMBH